RETE ILLUMINAZIONE PUBBLICA
SOSTEGNO APPARECCHIO DI ILLUMINAZIONE, ESECUZIONE IN DOPPIO ISOLAMENTO, PALO CONICO DIRITTO CON SBRACCIO, IN ACCIAIO ZINCATO
(disegno non in scala)

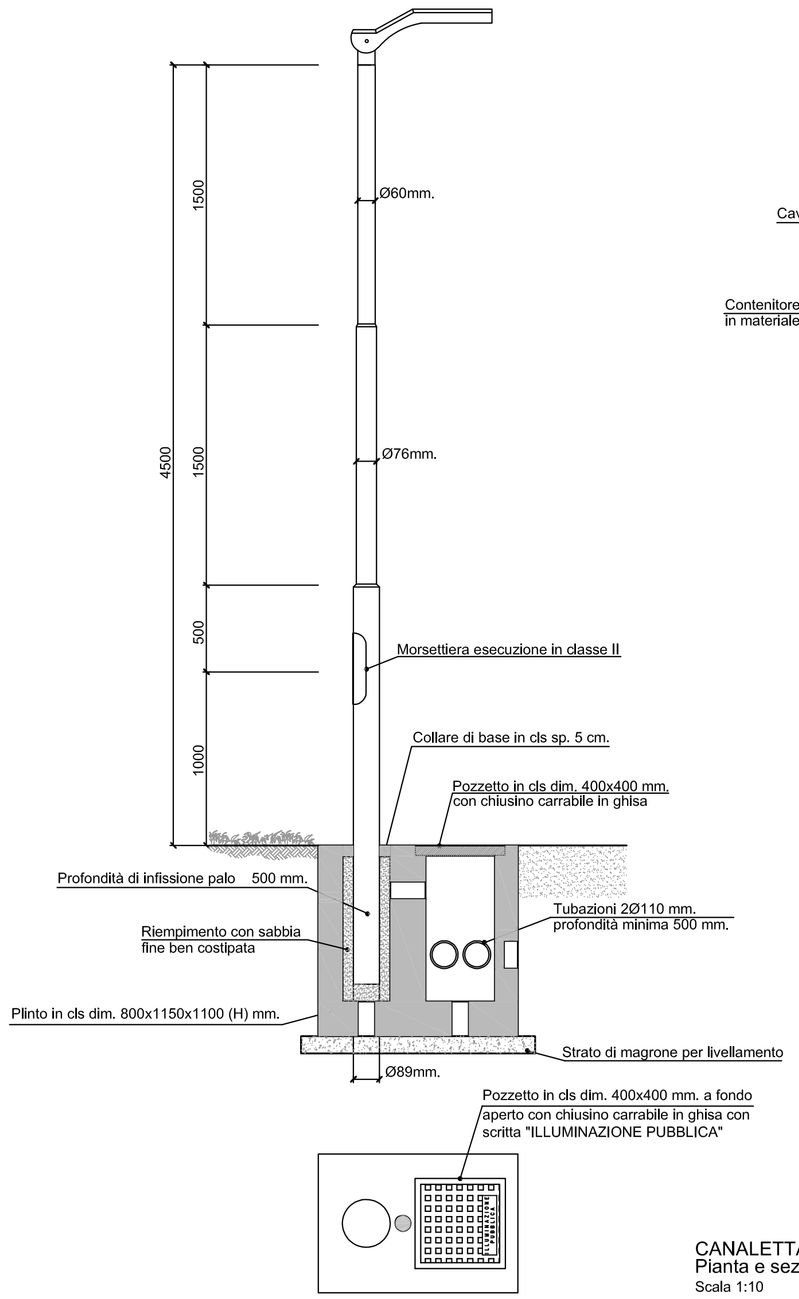

RETE ILLUMINAZIONE PUBBLICA
GIUNZIONE IN LINEA E/O IN DERIVAZIONE PER POSA INTERRATA SOMMERGIBILE CON ISOLAMENTO PRIMARIO IN GEL POLIMERICO ESECUZIONE IN DOPPIO ISOLAMENTO
(disegno non in scala)

Vista interna: giunto o derivazione a "T" aperta

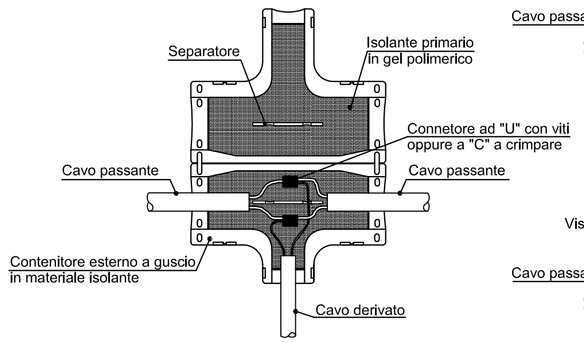

Vista esterna: giunto o derivazione a "T" chiusa

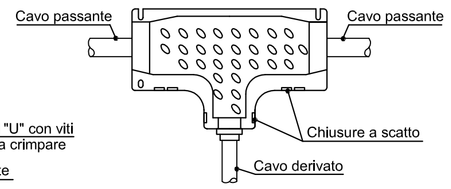

Vista esterna: giunto o derivazione "dritta" chiusa

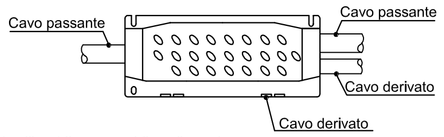

Il giunto o la derivazione "dritta" è utilizzabile con cavi fino alla sezione:
- cavo passante unipolare 1x120 mmq.
- cavo passante multipolare 4x10 mmq.
- cavo derivato unipolare 1x50 mmq.
- cavo derivato multipolare 4x6 mmq.

RETE ILLUMINAZIONE PUBBLICA
SCHEMA PLINTO DI FONDAZIONE PER PALI DI SOSTEGNO
(misure indicative, disegno non in scala)

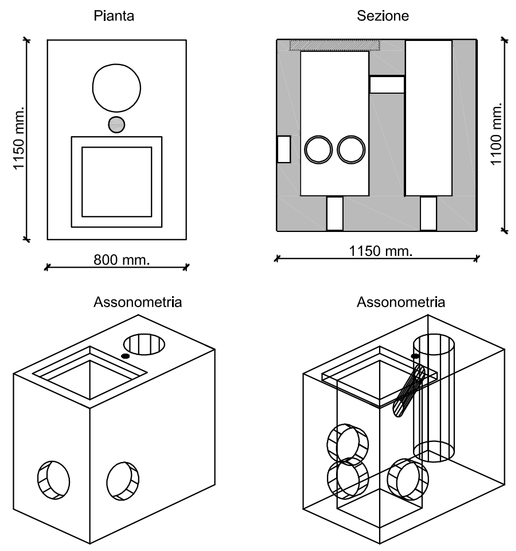

COLLEGAMENTO DIRETTO
(disegno non in scala)

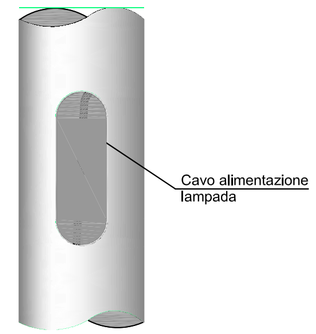

DIMENSIONI ASOLA PER MORSETTERIA ED ASOLA PER ENTRATA CAVI
(disegno non in scala)

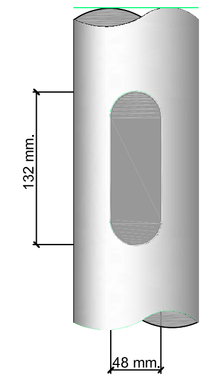

PARTICOLARE POSA TUBO SU MARCIAPIEDE
scala 1:10

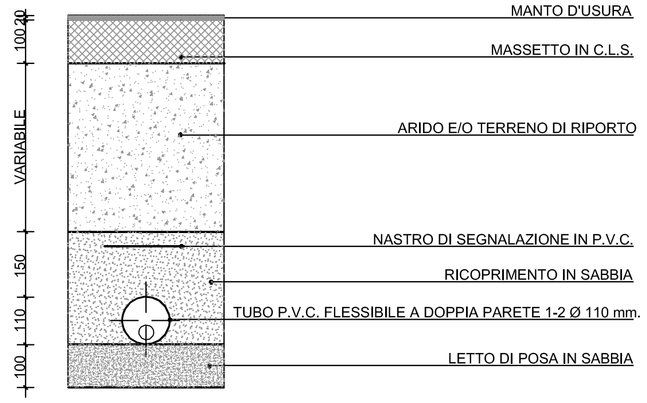

Firmato digitalmente da:MARESCOTTI ALBERTO
Organizzazione:COMUNE DI PADOVA
Data:05/05/2021 14:57:31

COLLEGAMENTO MORSETTIERA
(disegno non in scala)

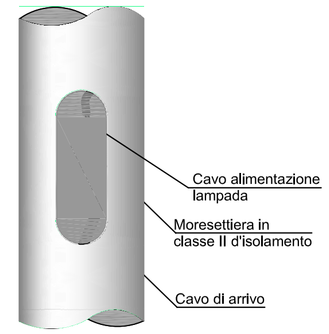

TIPICO MORSETTIERA
(disegno non in scala)

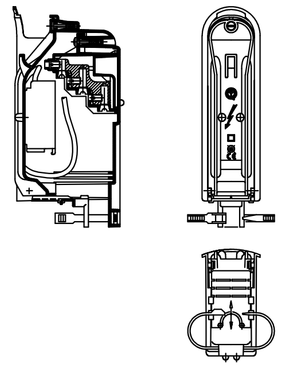

PARTICOLARE POSA TUBO SU SEDE STRADALE
scala 1:10

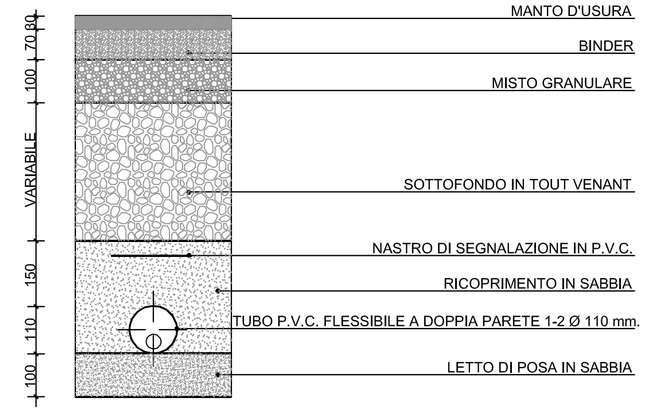

PORTELLA CON COPERCHIO A FILO
(disegno non in scala)

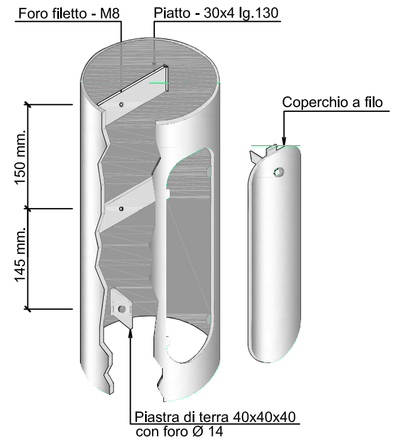

TUBO CORRUGATO PER LINEE ELETTRICHE INTERRATE

NASTRO DI SEGNALAZIONE PER LINEE ELETTRICHE INTERRATE

CANALETTA IN CLS CON GRIGLIA IN GHISA
Pianta e sezioni
Scala 1:10

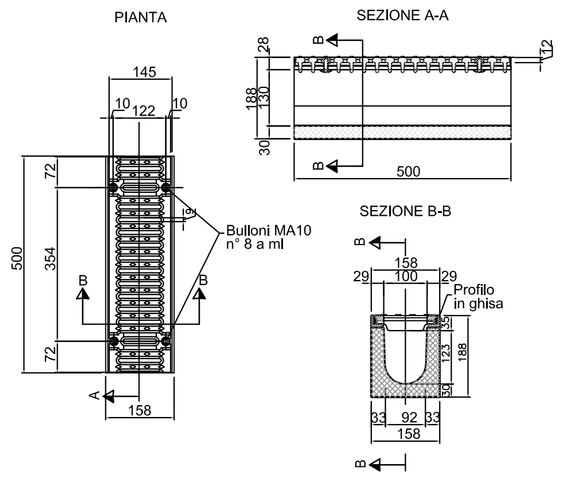

CORDONATE IN CALCESTRUZZO
Scala 1:25

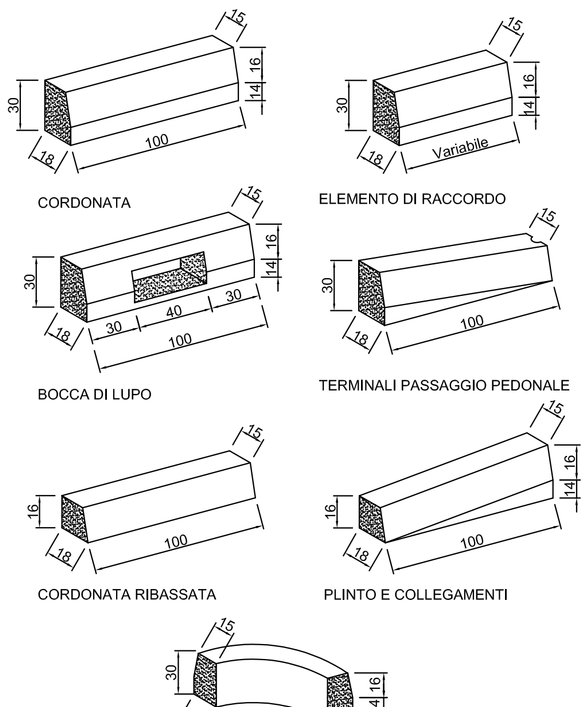

CHIUSINO E TELAIO CIRCOLARE IN GHISA SFEROIDALE
scala 1:25

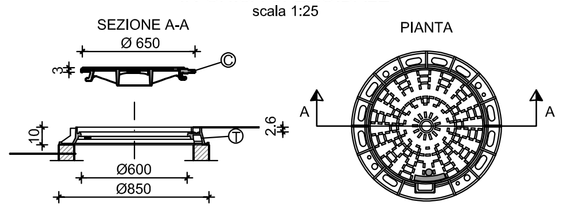

CHIUSINO CLASSE		LUCE NETTA (mm)	LUCE ESTERNA (mm)	ALTEZZA (mm)	PESO(Kg) Ⓓ	PESO(Kg) Ⓔ	PESO(Kg) ⓉⒺ
D400	Per carreggiate stradali (comprese vie pedonali), banchine transitabili ed aree di sosta, per tutti i tipi di veicoli stradali. Con ventilazione UNI EN 124	610	650	100	28	39	67

CADITOIA A BOCCA DI LUPO
scala 1:25

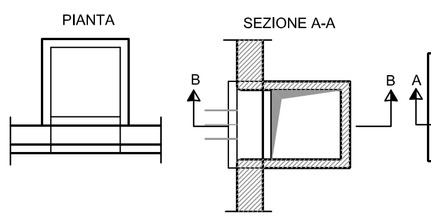

CADITOIA AD ASOLE
scala 1:25

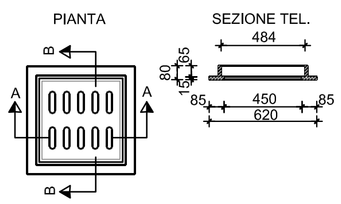

CADITOIA IN GHISA
CLASSE D400 CONFORME NORMA
UNI EN-124 PESO INDICATIVO Kg 50

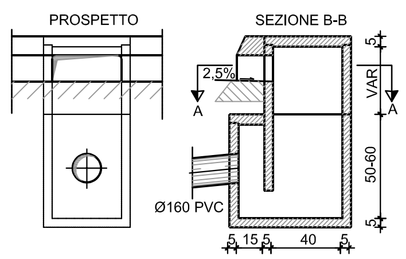

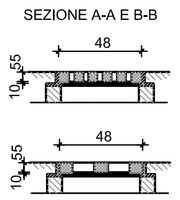

PARTICOLARE ARMADIO PER ILLUMINAZIONE
(disegno non in scala)

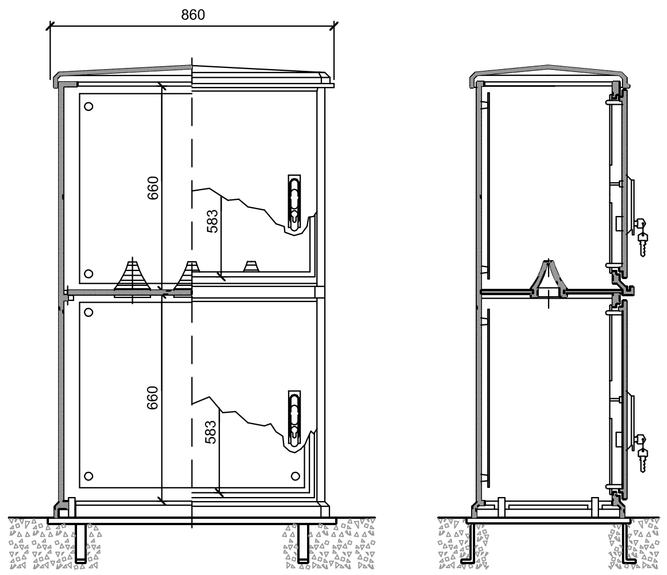

COMUNE DI PADOVA
SETTORE LAVORI PUBBLICI
Servizio Opere Infrastrutturali

BICIPOLITANA PATAVINA
ITINERARIO CICLABILE DI VIA GATTAMELATA

N° Progetto 004 nome file Gattamelata.dwg aprile 2021	LLPP OPI 2021_004	Elaborato **10** PROGETTO PARTICOLARI COSTRUTTIVI	
Progettisti	**Rup**	**Capo Servizio**	**Capo Settore**
arch. Alberto Marescotti geom. Daniele Pettenello geom. Alessandra Agosti	ing. Massimo Benvenuti	ing. Massimo Benvenuti	ing. Emanuele Nichele

BENVENUTI MASSIMO
Data:05/05/2021 PADOVA
15:38:51 UTC