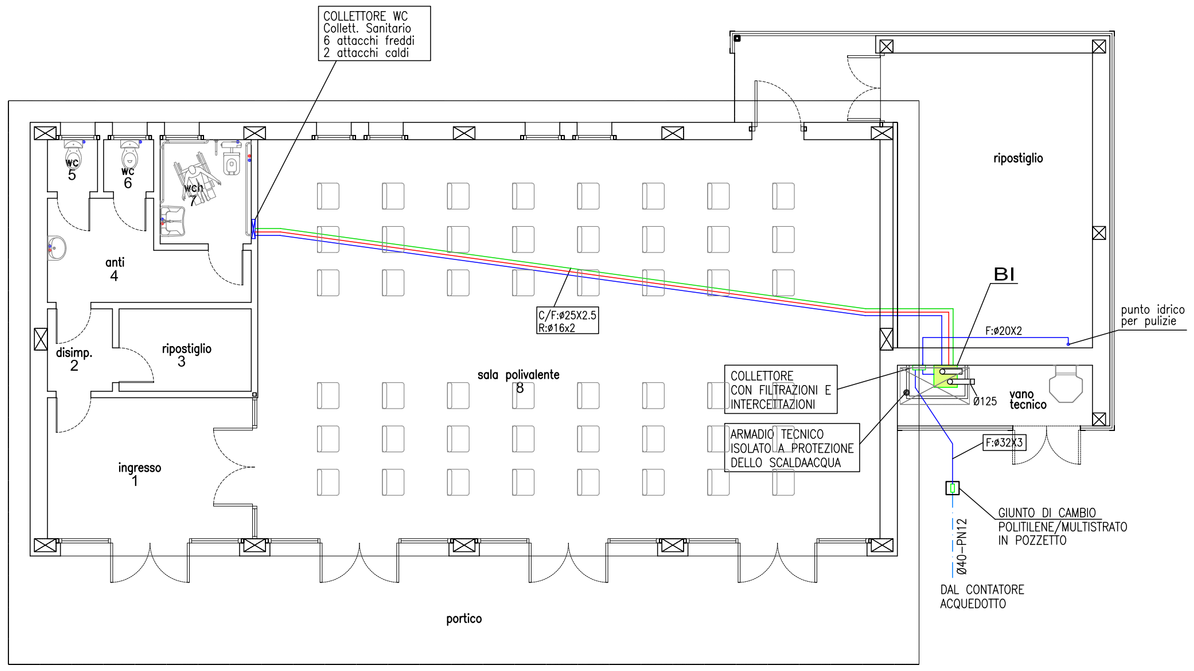

PIANTA PIANO TERRA - Scala 1:100

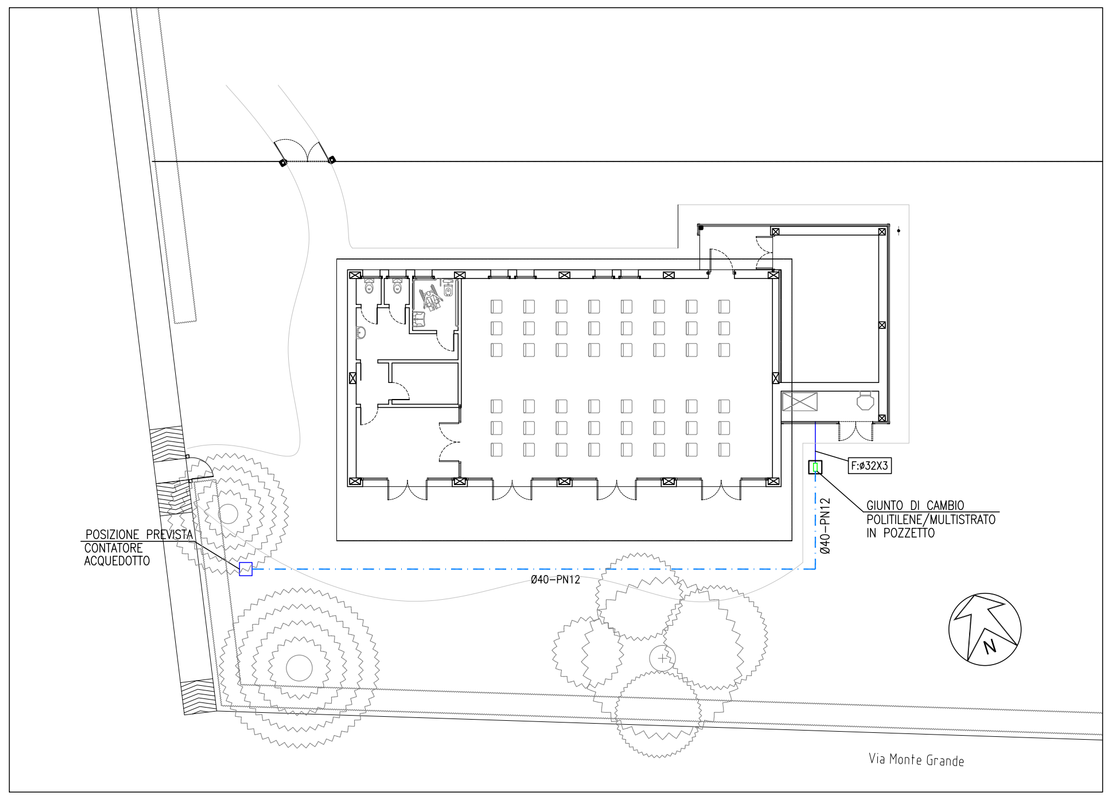

PLANIMETRIA ESTERNA - Scala 1:200

LEGENDA

TUBAZIONE RICIRCOLO SANITARIO IN IN MULTISTRATO PEX/AL/PEXC COMPLETO DI ISOLAMENTO IN ELASTOMERO ESPANSO E GIUNZIONI A PINZARE O A COMPRESSIONE
POSA SOTTOTRACCIA SOTTOPAVIMENTO

TUBAZIONE ACQUA FREDDA SANITARIA IN IN MULTISTRATO PEX/AL/PEXC DI ISOLAMENTO IN ELASTOMERO ESPANSO E GIUNZIONI A PINZARE O A COMPRESSIONE
POSA SOTTOTRACCIA SOTTOPAVIMENTO

TUBAZIONE ACQUA FREDDA SANITARIA IN IN MULTISTRATO PEX/AL/PEXC DI ISOLAMENTO IN ELASTOMERO ESPANSO E GIUNZIONI A PINZARE O A COMPRESSIONE
POSA SOTTOTRACCIA SOTTOPAVIMENTO

COLLETTORE DI ZONA IMPIANTO IDRICO SANITARIO

INDICAZIONE DIAMETRI TUBAZIONI

C:ø25x2.5
F:ø25x2.5
R:ø16x2

F: ..... : LINEA FREDDA: DIAMETRO TUBAZIONE
C: ..... : LINEA CALDA: DIAMETRO TUBAZIONE
R: ..... : LINEA RICIRCOLO SANITARIO: DIAMETRO TUBAZIONE

TUBAZIONE ACQUEDOTTO IN POLIETILENE PN12.5

NOTA BENE:

1) PRIMA DELL'ACQUISTO E DELLA POSA DI QUALSIASI MATERIALE O APPARECCHIATURA, VERIFICARNE TUTTE LE CARATTERISTICHE, DIMENSIONI, POTENZE, GRANDEZZE, SPAZI UTILI, INGOMBRI CON ALTRE APPARECCHIATURE, NEL CASO IN CUI RISULTASSE IMPOSSIBILE O NON CONVENIENTE INSTALLARE UNA DETERMITATA APPARECCHIATURA NELLE POSIZIONI E CON LE MODALITA' INDICATE NEGLI ELABORATI GRAFICI, LA DITTA ESECUTRICE HA L'OBBLIGO DI ESPORLO ALLA D.L. E DI PROPORRE UNA SOLUZIONE ALTERNATIVA.

2) VERIFICARE CON LE CERTIFICAZIONI DEI MATERIALI LA LORO CORRETTA POSA ED UTILIZZO.

3) MOLTA ATTENZIONE DOVRA' ESSERE POSTA NELL'INSTALLAZIONE DELLE TUBAZIONI LE STESSE DOVRANNO:
–ESSERE RIVESTITE MEDIANTE GUAINA IN ELASTOMERO ESPANSO DI SPESSORE ADEGUATO (SECONDO NORMATIVA) AVENDO CURA DI NON LASCIARE TRATTI DI TUBAZIONE PRIVI DI ISOLAMENTO;
–ESSERE STAFFATE A PAVIMENTO O A SOFFITTO DEL PIANO MEDIANTE COLLARI DOTATI DI VITI E TASSELLI E FISSATI SALDAMENTE ALLA STRUTTURA;
–PREVEDERE SIGILLATURE ANTICONDENSA;
–ESSERE PREVISTE DI EVENTUALI SISTEMI ATTI A RIDURRE O AD ATTUTIRE LE DILATAZIONI CHE SI FORMERANNO NEI TRATTI LUNGHI DI TUBAZIONI E CON PERCORSO LINEARE, TALI SISTEMI A TITOLO ESEMPLIFICATIVO MA NON ESAUSTIVO SARANNO: GIUNTI DI DILATAZIONE, RACCORDI A U, PUNTIFISSI E PUNTI MOBILI E SARANNO PREVISTI AD UNA DISTANZA TALE DA ATTUTIRE TUTTE LE DILATAZIONI DELLE TUBAZIONI, A TAL PROPOSITO DOVRANNO ESSERE PRODOTTI LE SOLUZIONI ADOTTATE, CHE VERRANNO CONVALIDATE E CONFERMATE DALLA DIREZIONE LAVORI;
–PREVEDERE GLI IDONEI SFIATI NEI PUNTI ALTI DELL'IMPIANTO IN MODO DA EVITARE RISACCHE DI ARIA

NOTA BENE:

PRIMA DELL'ACQUISTO E DELLA POSA DI QUALSIASI MATERIALE O APPARECCHIATURA, VERIFICARNE TUTTE LE CARATTERISTICHE, DIMENSIONI, POTENZE, GRANDEZZE, SPAZI UTILI, INGOMBRI CON ALTRE APPARECCHIATURE, NEL CASO IN CUI RISULTASSE IMPOSSIBILE O NON CONVENIENTE INSTALLARE UNA DETERMITATA APPARECCHIATURA NELLE POSIZIONI E CON LE MODALITA' INDICATE NEGLI ELABORATI GRAFICI, LA DITTA ESECUTRICE HA L'OBBLIGO DI ESPORLO ALLA D.L. E DI PROPORRE UNA SOLUZIONE ALTERNATIVA.

VERIFICARE CON LE CERTIFICAZIONI DEI MATERIALI LA LORO CORRETTA POSA ED UTILIZZO.

NOTA BENE:

–L'IMPIANTO IDRICO SANITARIO E' PREVISTO DEL TIPO A COLLETTORI CON STACCHI SINGOLI PER OGNI APPARECCHIO, PER CUI DAI COLLETTORI ALL'INTERNO DI OGNI WC, I TUBI DI ACQUA CALDA E FREDDA SI DIRAMERANNO AI SINGOLI APPARECCHI SINGOLARMENTE SENZA ALCUN STACCO.

–LE TUBAZIONI DI ADDUZIONE DELL'IMPIANTO IDRICO SANITARIO SONO PREVISTE IN MULTISTRATO DELLE PRIMARIE MARCHE CON RACCORDERIA E BOCCOLE DI INNESTO ED ISOLAMENTO IN ELASTOMERO ESPANSO.

–TUTTI I SANITARI SONO PREVALENTEMENTE DEL TIPO A PAVIMENTO;

–ISOLAMENTO TUBAZIONI IDRICHE:
ø16–ø20 : Sp. 9 mm
ø26–ø32 : Sp. 13 mm
ø40–ø50 : Sp. 19 mm

SPESSORI MINIMI COIBENTAZIONI TUBAZIONI ACQUA CALDA (85 .C MAX)

DIAMETRI TUBAZIONI	LANA MINERALE SPESSORE 100% LOCALI NON RISCALDATI –CUNICOLI (Vmin. A) –CENTRALI (Vmin. A) –SOTTOTETTI (Vmin. A) –CAVEDI (Vmin.PVC)	LANA MINERALE SPESSORE 50% –CONTROSOFFITTI (Vmin. 1,5 m/s) –A VISTA (Vmin. A) RISCALD. (Vn. A) –CONDIZ. (Vn. A) PERIMETR.(Vn. PVC)	ELASTOMERO SPESSORE 50% –CONTROSOFFITTI (Vmin. 1,5 m/s) –A VISTA (Vmin. A) RISCALD. (Vn. A) –CONDIZ. (Vn. A) PERIMETR.(Vn. PVC)	ELASTOMERO SPESSORE 30% –SOTTOTRACCIA (Vmin. 1,5 m/s) E PARETI NON COINCIDENTI (senza Vmin/m) (senza Vmin/m)
DN 10 (3/8")	20	20	13	9
DN 15 (1/2")	30	20	19	9
DN 20 (3/4")	30	20	19	13
DN 25 (1")	30	20	19	13
DN 32 (1"1/4)	40	20	24	13
DN 40 (1"1/2)	40	30	27	19
DN 50 (2")	50	30	27	19
DN 65 (2"1/2)	50	30	27	19
DN 80 (3")	60	30	32	24
DN 100 (4")	60	30	32	24
DN 125 (5")	60	30	32	24
DN 150 (6")	60	30	32	24
DN 175 (7")	60	30	32	24
DN 200 (8")	60	30	32	24
DN 250 (10")	60	30	32	24
DN 300 (12")	60	30	32	24

SPESSORI MINIMI COIBENTAZIONI TUBAZ. ACQUA CALDA/REFRIGERATA ALTERNATIV.

DIAMETRI TUBAZIONI	ELASTOMERO+LANA MIN SPESSORE 100% LOCALI NON RISCALDATI –CUNICOLI (Vmin. A) –CENTRALI (Vmin. A) –SOTTOTETTI (Vmin. A) –CAVEDI (Vmin.PVC)	ELASTOMERO SPESSORE 100% LOCALI NON RISCALDATI –CUNICOLI (Vmin. A) –CENTRALI (Vmin. A) –SOTTOTETTI (Vmin. A) –CAVEDI (Vmin.PVC)	ELASTOMERO SPESSORE 50% –CONTROSOFFITTI (Vmin. 1,5 m/s) –A VISTA (Vmin. A) RISCALD. (Vn. A) –CONDIZ. (Vn. A) PERIMETR.(Vn. RAME)	ELASTOMERO SPESSORE 30% –SOTTOTRACCIA (Vmin. 1,5 m/s) E PARETI NON COINCIDENTI (senza Vmin/m) (senza Vmin/m)
DN 10 (3/8")		24	13	9
DN 15 (1/2")		32	19	9
DN 20 (3/4")		32	19	13
DN 25 (1")			19	13
DN 32 (1"1/4)			24	13
DN 40 (1"1/2)	40 (19+20)		27	19
DN 50 (2")	50 (19+30)		27	19
DN 65 (2"1/2)	50 (19+30)		27	19
DN 80 (3")	60 (19+40)		32	24
DN 100 (4")	60 (19+40)		32	24
DN 125 (5")	60 (19+40)		32	24
DN 150 (6")	60 (19+40)		32	24
DN 175 (7")	60 (19+40)		32	24
DN 200 (8")	60 (19+40)		32	24
DN 250 (10")	60 (19+40)		32	24
DN 300 (12")	60 (19+40)		32	24

SPESSORI MINIMI COIBENTAZIONI TUBAZIONI ACQUA REFRIGERATA

DIAMETRI TUBAZIONI	COPO POLITRIOLO SPESSORE 100% LOCALI NON CONDIZ. –CUNICOLI (Vmin. A) –CENTRALI (Vmin. A) –SOTTOTETTI (Vmin. A) –CAVEDI (Vmin.PVC)	ELASTOMERO SPESSORE 100% LOCALI NON CONDIZ. –CUNICOLI (Vmin. A) –CENTRALI (Vmin. A) –SOTTOTETTI (Vmin. A) –CAVEDI (Vmin.PVC)	ELASTOMERO SPESSORE 50% –CONTROSOFFITTI (Vmin. 1,5 m/s.) –A VISTA (Vmin. A) CONDIZ. (Vn. A) PERIMETR.(Vn. PVC)	ELASTOMERO SPESSORE 30% –SOTTOTRACCIA (Vmin. 1,5 m/s) E PARETI NON COINCIDENTI (senza Vmin/m) (senza Vmin/m)
DN 10 (3/8")	30	24	13	9
DN 15 (1/2")	30	32	19	13
DN 20 (3/4")	30	32	19	13
DN 25 (1")	30	32	19	13
DN 32 (1"1/4)	40	40	24	13
DN 40 (1"1/2)	40	40	24	13
DN 50 (2")	50	40	27	19
DN 65 (2"1/2)	50	40	27	19
DN 80 (3")	50	40	27	19
DN 100 (4")	50	40	32	24
DN 125 (5")	50	40	32	24
DN 150 (6")	50	40	32	24
DN 175 (7")	50		32	24
DN 200 (8")	50		32	24
DN 250 (10")	50		32	24
DN 300 (12")	50		32	24

SPESSORI MINIMI COIBENTAZIONI TUBAZ. ACQUA CALDA/REFRIGERATA ALTERNATIV.

DIAMETRI TUBAZIONI (RAME)	ELASTOMERO+LANA MIN SPESSORE 100% LOCALI NON RISCALDATI –CUNICOLI (Vmin. A) –CENTRALI (Vmin. A) –SOTTOTETTI (Vmin. A) –CAVEDI (Vmin.PVC)	ELASTOMERO SPESSORE 100% LOCALI NON RISCALDATI –CUNICOLI (Vmin. A) –CENTRALI (Vmin. A) –SOTTOTETTI (Vmin. A) –CAVEDI (Vmin.PVC)	ELASTOMERO SPESSORE 50% –CONTROSOFFITTI (Vmin. 1,5 m/s) –A VISTA (Vmin. A) RISCALD. (Vn. A) –CONDIZ. (Vn. A) PERIMETR.(Vn. RAME)	ELASTOMERO SPESSORE 30% –SOTTOTRACCIA (Vmin. 1,5 m/s) E PARETI NON COINCIDENTI (senza Vmin/m) (senza Vmin/m)
Diam. 10/12		24	13	9
Diam. 12/14		24	13	9
Diam. 14/18		24	13	9
Diam. 16/18		32	19	9
Diam. 18/20		32	19	13
Diam. 20/22		32	19	13
Diam. 22/25		32	19	13
Diam. 28/32	40 (19+20)		24	13
Diam. 35/42	50 (19+30)		27	19
Diam. 54/54	50 (19+30)		27	19
Diam. 64/66	60 (19+40)		32	19
Diam. 76/80	60 (19+40)		32	19
Diam. 100/108	60 (19+40)		32	19

DA VERIFICARE E DIMENSIONARE DOPO UN CONTROLLO DELLA DUREZZA DELL'ACQUA

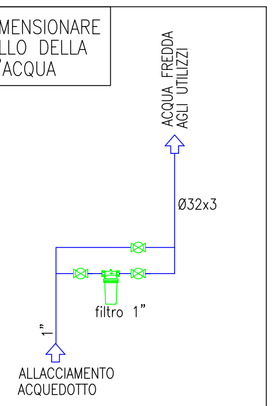

SCHEMA TRATTAMENTO ACQUA SANITARIA

BI

BOLLITORE IN POMPA DI CALORE
ARISTON NUOS EVO A+
capacità 80 litri
Potenza elettrica 350+1200 Watt
Tempo di riscaldamento 2,90 h
Potenza sonora 50 dBA
Dimensioni Ø506x535x1171H mm
Peso 50 kg
CANALIZZAZIONI Ø125

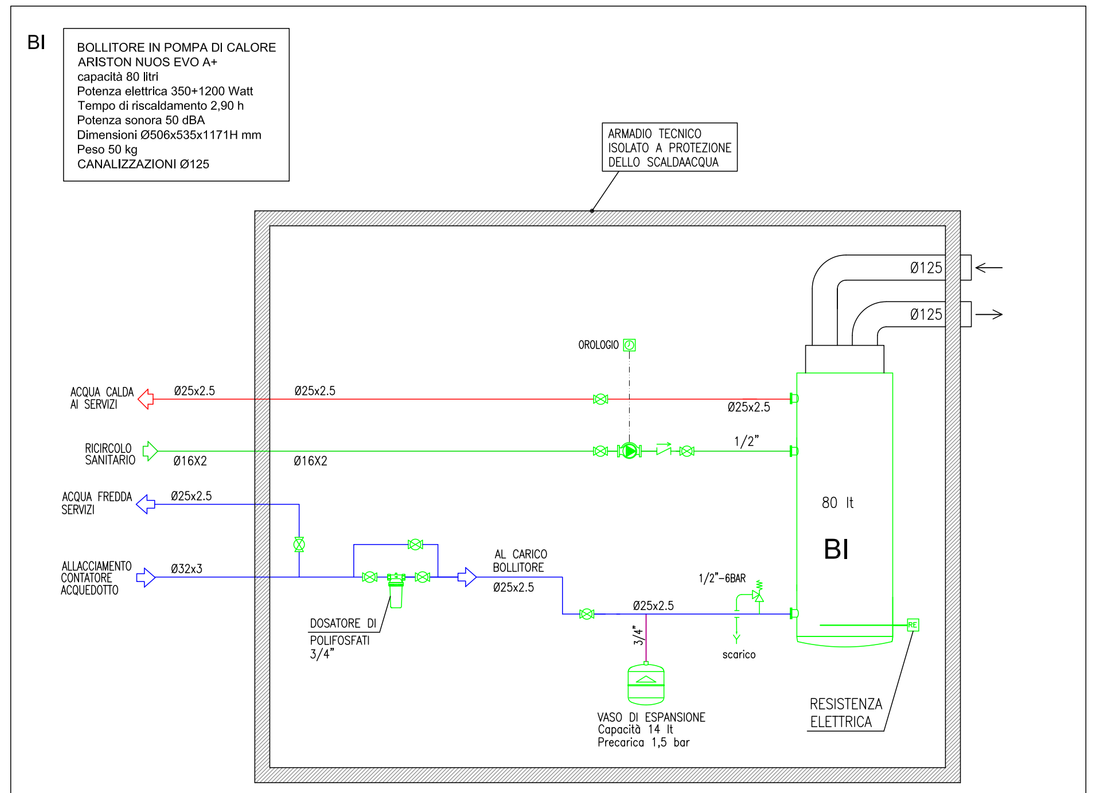

SCHEMA TRATTAMENTO ACQUA SANITARIA

Firmato digitalmente da
MARCO FRISON
CN = FRISON
MARCO
C = IT

Finanziato dall'Unione europea
NextGenerationEU

MINISTERO DELL'INTERNO

COMUNE DI PADOVA

PNRR - PIANO NAZIONALE DI RIPRESA E RESILIENZA
MISSIONE 5 COMPONENTE 2
INVESTIMENTO/SUBINVESTIMENTO 2.1 "RIGENERAZIONE URBANA"

SCUOLA PRIMARIA LOMBARDO RADICE VIA CIAMINCIAN COSTRUZIONE NUOVA AULA POLIVALENTE

CUP H91B21001630001

PROGETTO ESECUTIVO

IMPORTO COMPLESSIVO: € 550.000,00

CODICE OPERA	DATA
LLPP EDP 2021/090	
DESCRIZIONE ELABORATO **Impianto idrico sanitario, planimetria esterna pianta piano terra, schemi e particolari Sc 1:100**	NUMERO T1.0
IL PROGETTISTA Per. Ind. Frison Marco	IL RESPONSABILE UNICO DEL PROCEDIMENTO Geom. Renato Gallo
	IL CAPO SETTORE