1 | RETE IDRICA

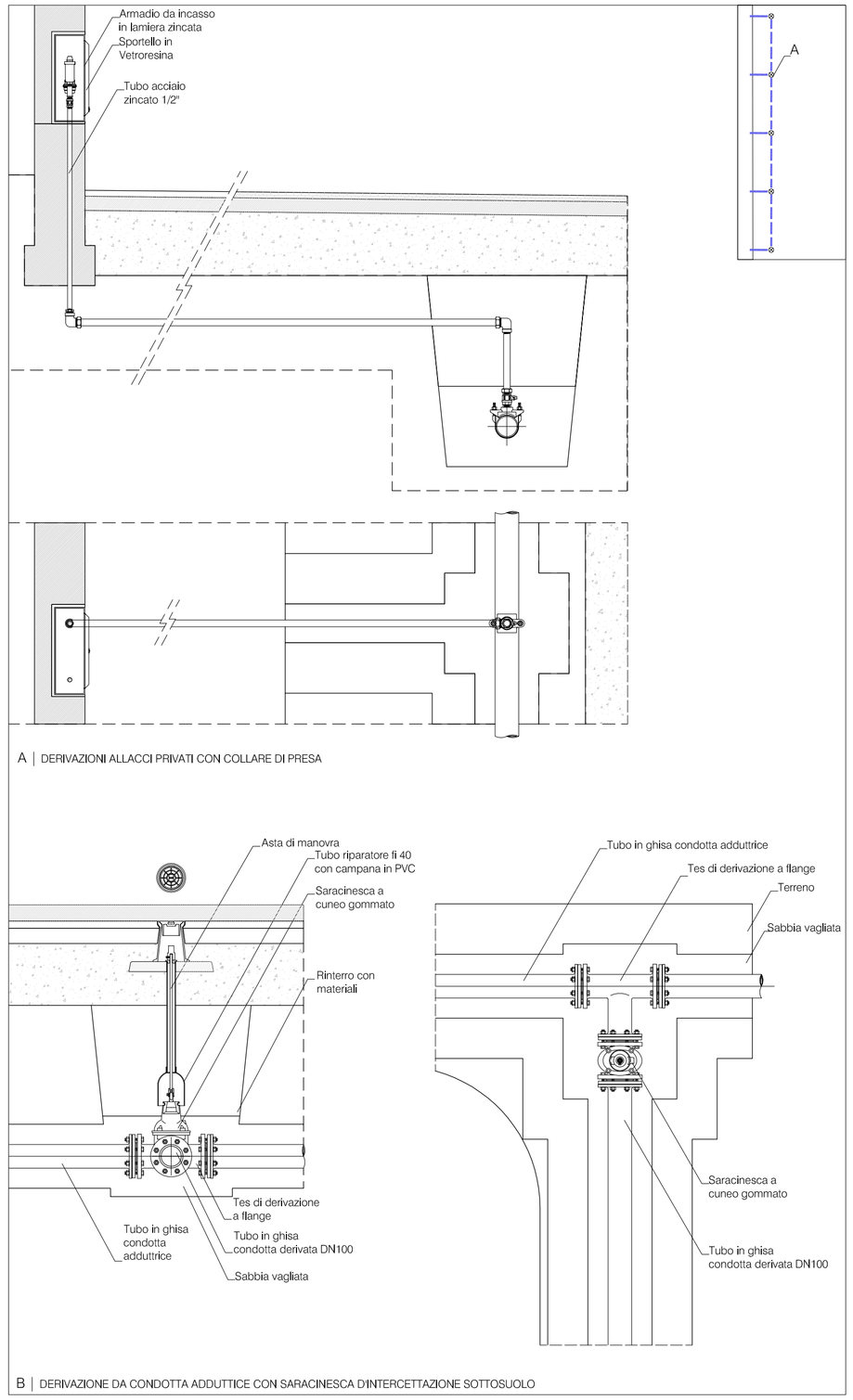

A | DERIVAZIONI ALLACCI PRIVATI CON COLLARE DI PRESA

B | DERIVAZIONE DA CONDOTTA ADDUTTICE CON SARACINESCA D'INTERCETTAZIONE SOTTOSUOLO

2 | RETE FOGNARIA | ACQUE NERE

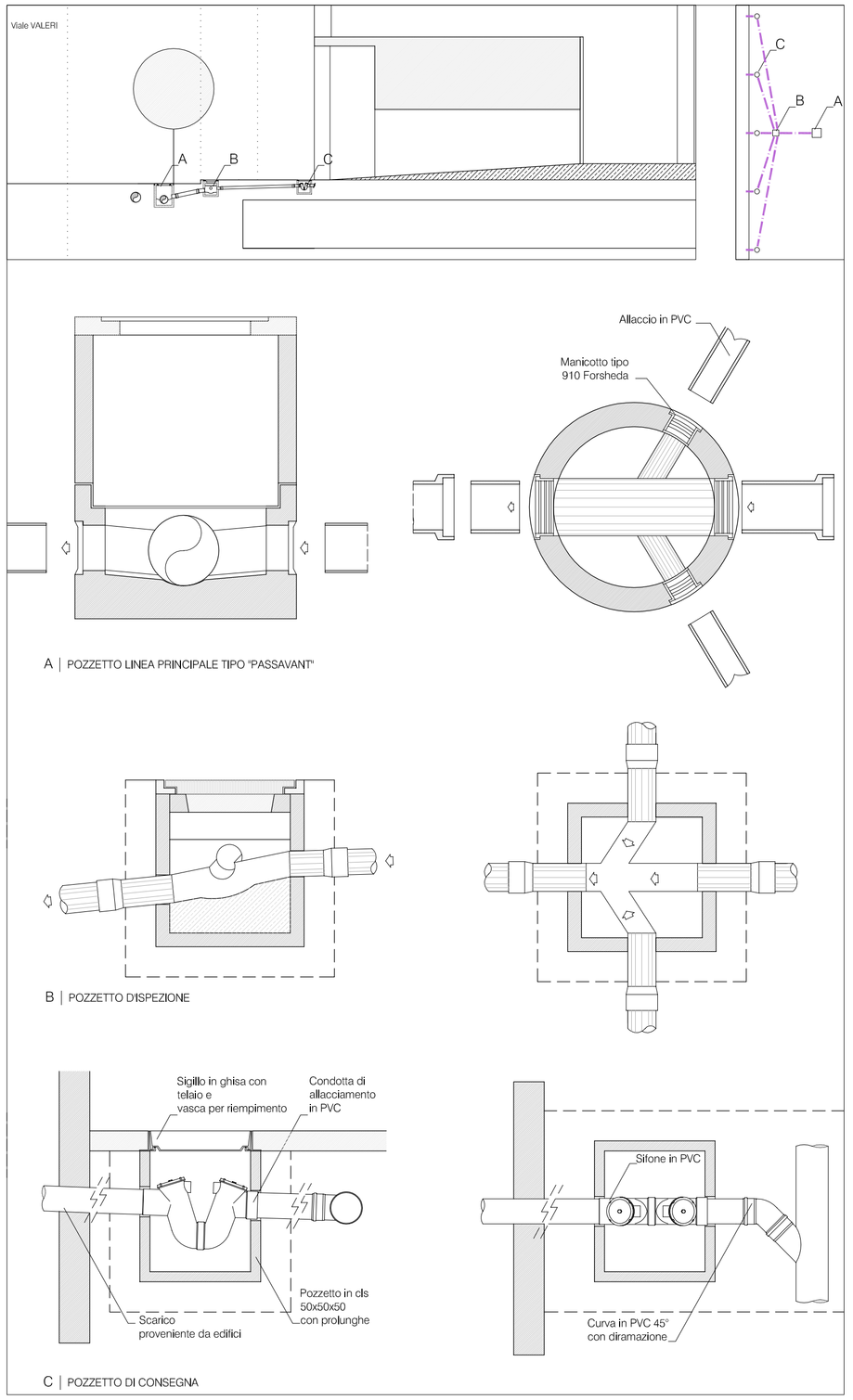

A | POZZETTO LINEA PRINCIPALE TIPO "PASSAVANT"

B | POZZETTO D'ISPEZIONE

C | POZZETTO DI CONSEGNA

3 | RETE FOGNARIA | ACQUE BIANCHE

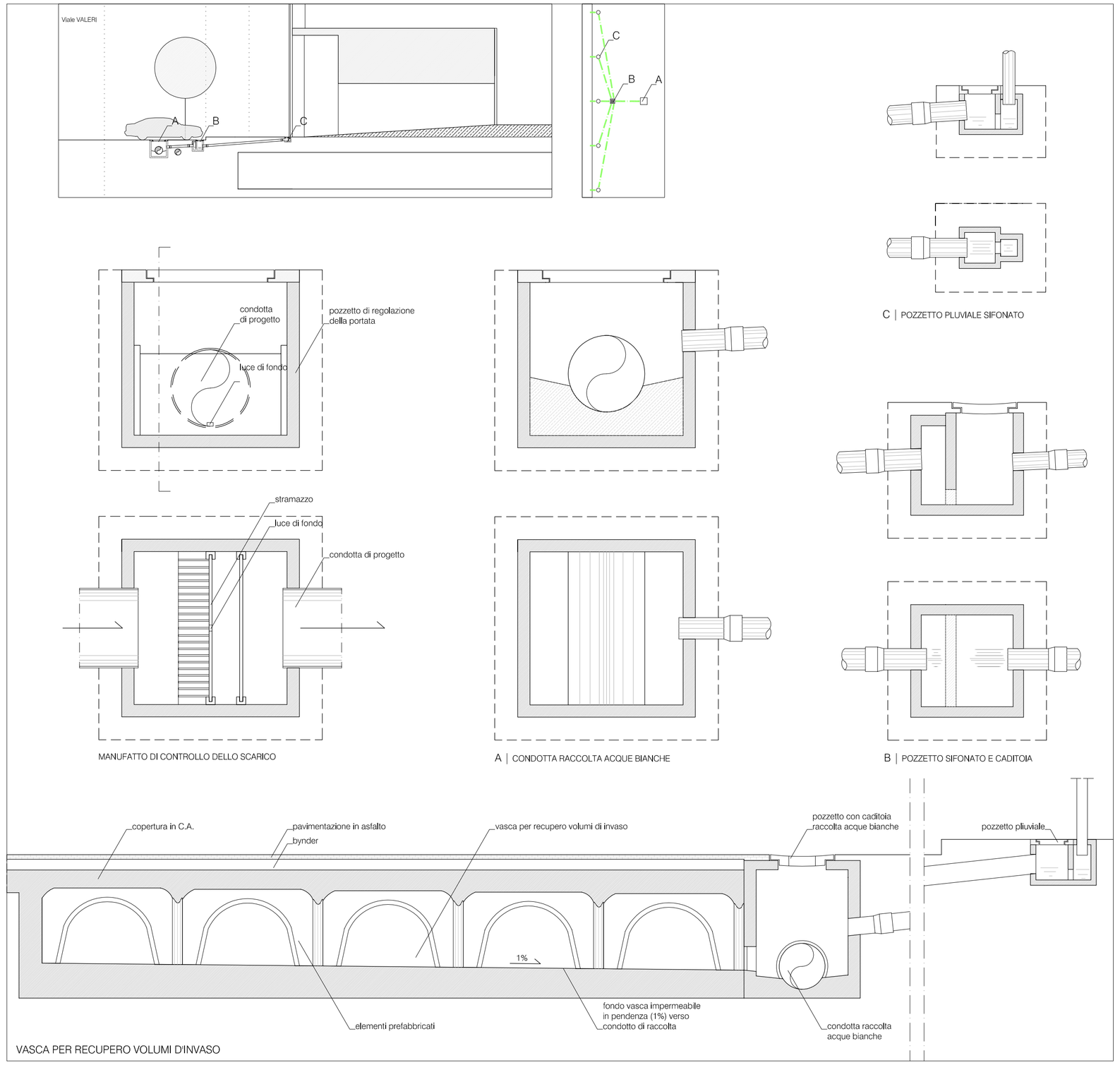

MANUFATTO DI CONTROLLO DELLO SCARICO

A | CONDOTTA RACCOLTA ACQUE BIANCHE

C | POZZETTO PLUVIALE SIFONATO

B | POZZETTO SIFONATO E CADITOIA

VASCA PER RECUPERO VOLUMI D'INVASO

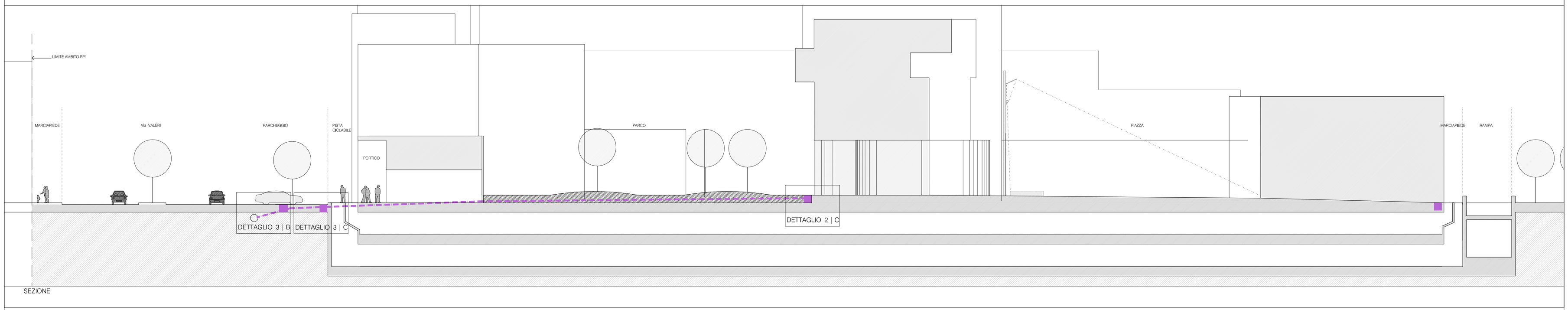

SEZIONE

progetto:	committente:	nome file:	denominazione:	numero tavola:	codice tavola:
Prof. Arch. BORIS PODRECCA Jorgebadgasse 8, Vienna tel. 0043.1.427210 Arch. Marco Zordan Dorsoduro 3458, Venezia tel. 0415242866, fax 0412448084	PROGETTO PP1 spa	PDV_PL12_solidarietà.dwg data: 16.12.2008 resp: M.Z.	CITTA' di PADOVA PIANO di LOTTIZZAZIONE PP1 OPERE DI URBANIZZAZIONE | PARTICOLARI	17	PL_12 scala: 1: 20/200