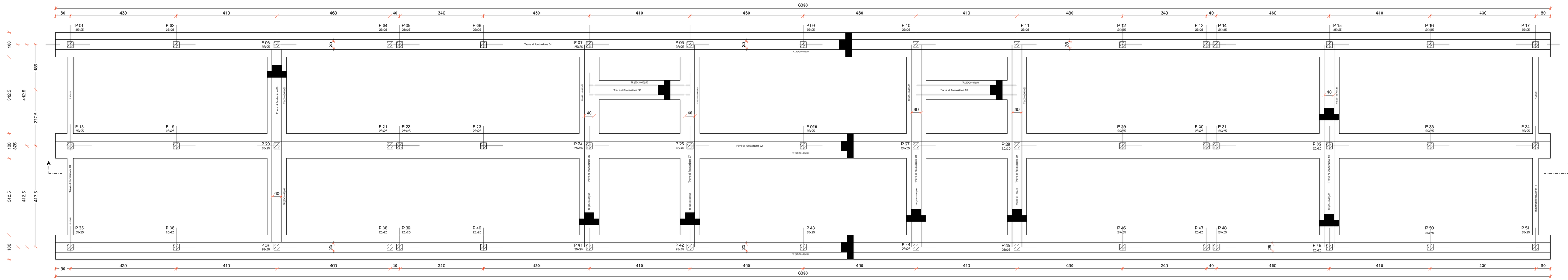

Pianta strutture fondazione

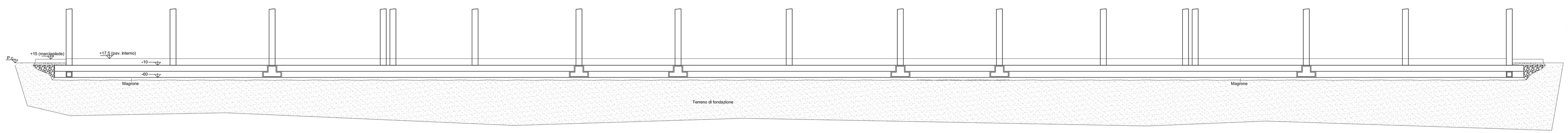

Sezione A - A

Travi di fondazione 01 - 02 - 03

scala 1/50

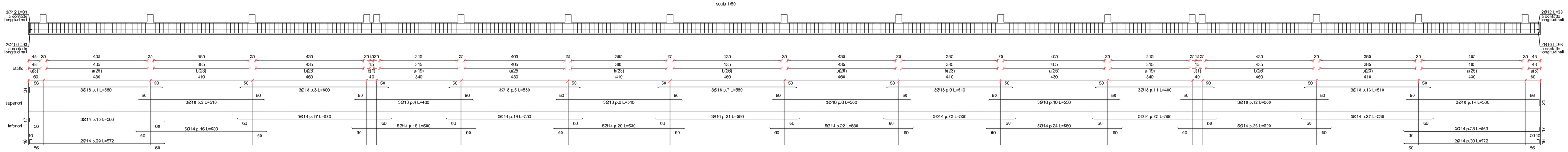

scala 1/20

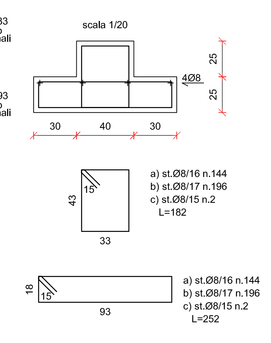

Firmato digitalmente da
Marco Biasin
CN = Biasin Marco
O = Ordine degli Ingegneri della Provincia di Padova
OU = Ingegnere
SERIALNUMBER = IT:BSSMRC75L02G224F
email = biasin@ingegneri.cc
C = IT

COMUNE DI PADOVA

AREA LL.PP.

Settore Edilizia Pubblica e Impianti Sportivi

ELENCO ANNUALE ANNO 2016

PROGETTO ESECUIVO

Impianto polifunzionale "Filippo Raciti"
SPOGLIATOI CAMPO SINTETICO

Firmato digitalmente da Claudio Rossi
Organizzazione: COMUNE DI PADOVA/00644060287
Unità organizzativa: Il SS.
Data: 16/05/2017 09:25:38

Scala 1:50
1:20

N° Progetto	CUP	Elaborato
Nome file *Tav-S2 - Piante e strutture fondazione* Data *21.04.2017*	H97B16000560004 LLPP EDP 2016/103	**TAV. S1** **PIANTA FONDAZIONI PARTICOLARI FONDAZIONI**

Progettisti	Rup	Capo Settore	Capo Area
Ing. Claudio Rossi Ing. Marco Biasin	Arch. Stefano Benvegnù Firmato digitalmente da Stefano Benvegnù O = Comune di Padova C = IT	Arch. Damiano Scapin	Arch. Luigino Gennaro

Carichi applicati

Carichi permanenti:
- peso pannello copertura = 30 daN/mq;
- peso pannelli solari = 20 daN/mq;

Carichi accidentali: = 50 daN/mq;

Carico neve: = 80 daN/mq;

Carico vento: = 85 daN/mq (perpendicolare falda).

Prescrizioni strutture

Strutture di fondazione in conglomerato cementizio armato:
- calcestruzzo C25/30;

Strutture in elevazione in conglomerato cementizio armato:
- calcestruzzo C28/30;

Fondazioni:
- strato di magrone sp = 10/15 cm;
- copriferro = 3 cm;
- distanziatori ove previsti n° 5/mq.

Strutture in elevazione (pilastri, travi e cordoli su muratura):
- copriferro minimo = 3,5 cm.

N.B. Le misure riportate su queste tavole andranno attentamente verificate in cantiere.

Caratteristiche materiali:

Acciaio da armatura Fab-44k:
- resistenza caratteristica di snervamento (fyk): >=430 daN/cmq;
- resistenza di calcolo/fcs d'rottura (ftk): >=540 daN/cmq;
- resistenza di calcolo SLU (fyd): = 374 daN/cmq

CALCESTRUZZO C 25/30 (Rck 30 N/mmq)
- resistenza di calcolo a compressione SLU (fcd): = 132 daN/cmq;
- classe di esposizione XC2;

CALCESTRUZZO C 28/35 (Rck 35 N/mmq)
- resistenza di calcolo a compressione SLU (fcd): = 154 daN/cmq;
- classe di esposizione XC2;

Travi di fondazione 04 e 11

scala 1/50

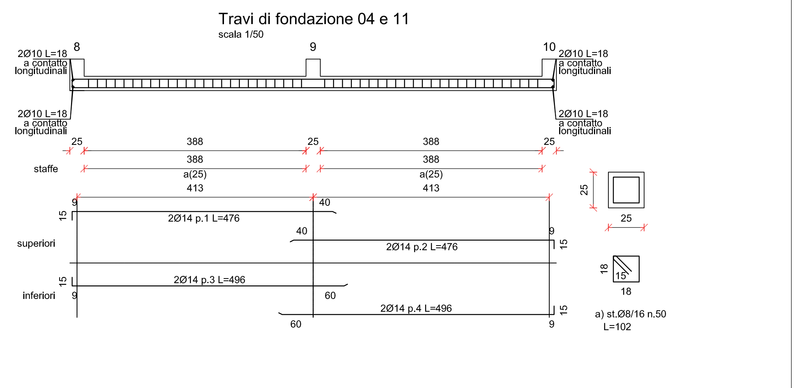

Trave di fondazione 12 e 13

scala 1/50

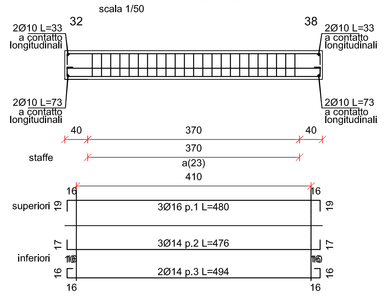

SEZ. 32-38

scala 1/20

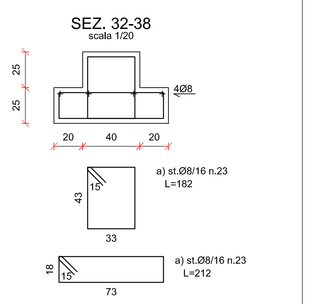

Travi di fondazione 05 e 10

scala 1/50

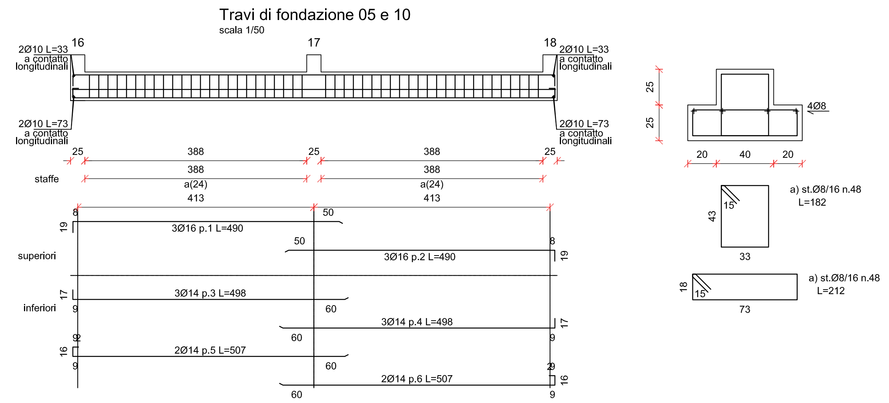

Travi di fondazione 06 - 07 - 08 - 09
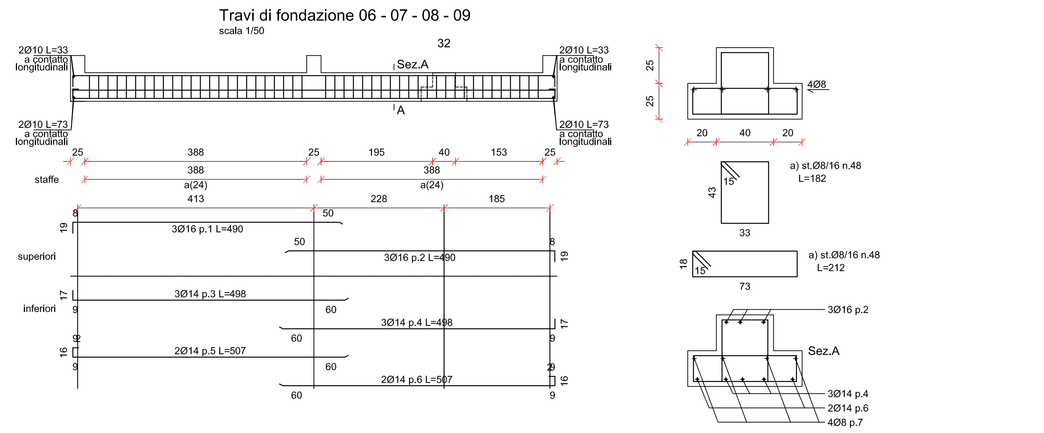
scala 1/50