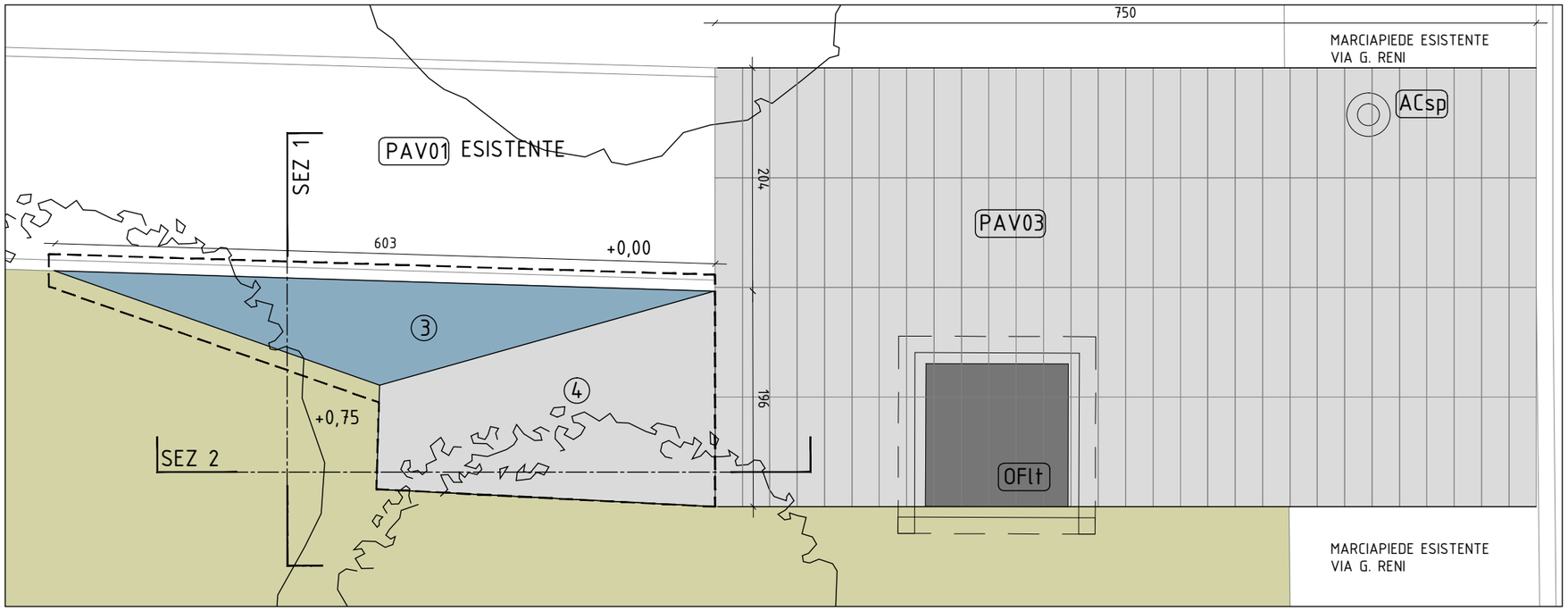

PIANTA 1:50

ACsp	cestino SPENCER
OFlt	lampione-totem-cfr.el.n.A06.4
PAV01	PAVIMENTAZIONE IN MASSELLI DI CONGLOMERATO CEMENTIZIO
PAV03	PAVIMENTAZIONE IN PIASTRE DI CONGLOMERATO CEMENTIZIO
1	SOLETTA IN C.A.
2	TERRAPIENO
3	LASTRA METALLICA LATO "A", spessore 4mm, ZINCATA E VERNICIATA RAL (TINTA SCELTA D.L.), CON SOTTOSTRUTTURA DI SUPPORTO
4	LASTRA METALLICA LATO "B", spessore 4mm, ZINCATA E VERNICIATA RAL (TINTA SCELTA D.L.), CON SOTTOSTRUTTURA DI SUPPORTO

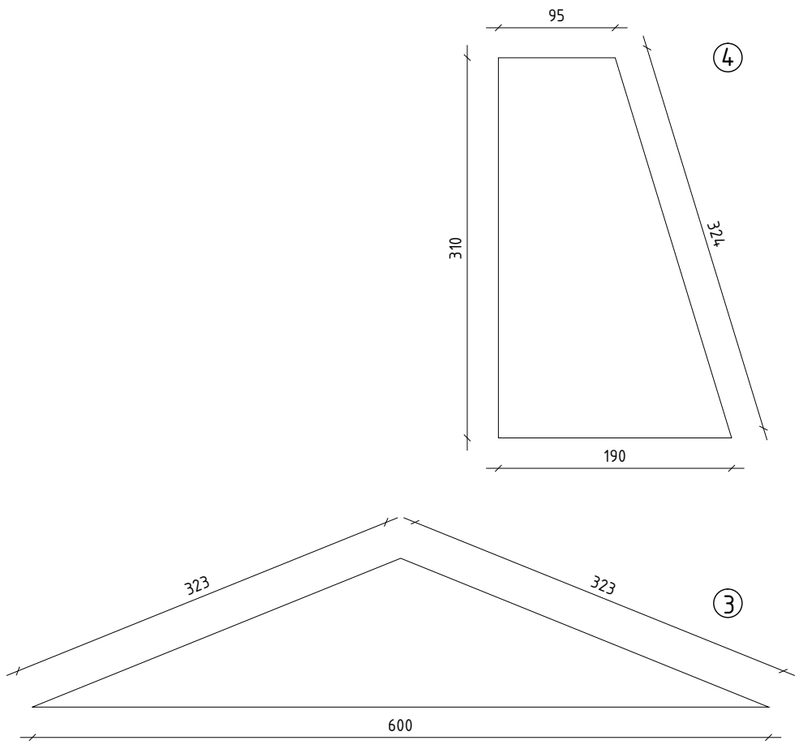

SVILUPPO LAMIERE 1:50

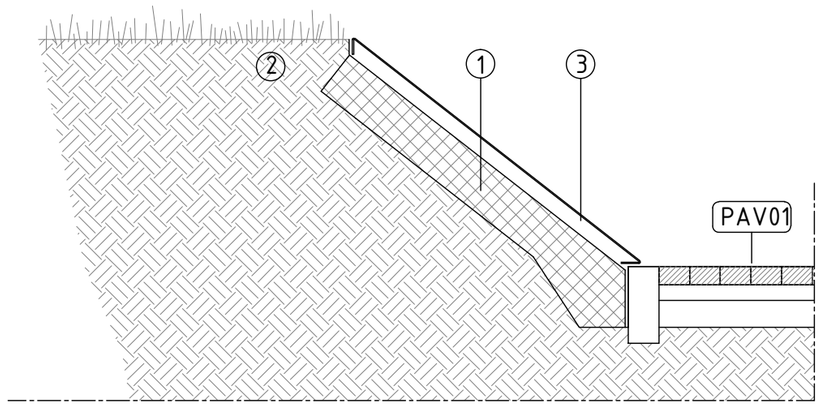

SEZ 1 - VERTICALE LAMIERA "A" 1:20

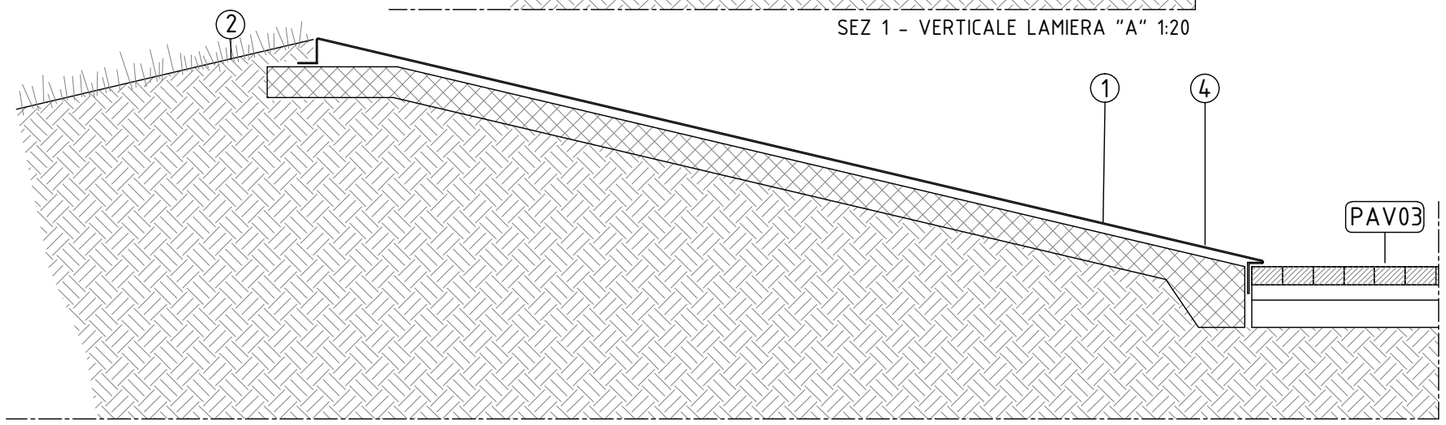

SEZ 2 - VERTICALE LAMIERA "B" 1:20

Comune di Padova

progetto
RIQUALIFICAZIONE ASSE PEDONALE
VIA G. RENI/PARCO MORANDI

PROGETTO ESECUTIVO
LLPP-EDP 99/2016 CUP - H97H16000340004

progettazione
ZER049
bottega di architettura

francesco donatello, matteo grassi, filippo nicoletto, tiziana zangirolami architetti
via dante 55, 35139 padova - t. 0498750809 - m. info@zero49.it

il R.U.P.
arch. Diego Giacon

Il Capo Settore Edilizia Pubblica
arch. Damiano Scapin

titolo elaborato
DETTAGLIO
accesso via g.reni

scala 1:50-1:20
data novembre 2016
file 049.1606_ESECR01_A06.2.pdf

elaborato n.
A06.2