PROSPETTO EST
Scala 1:50

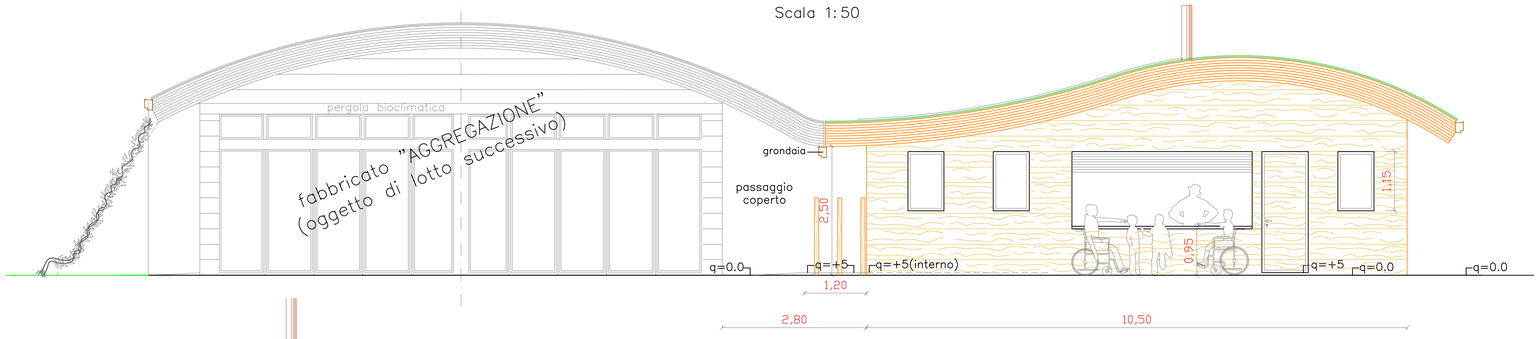

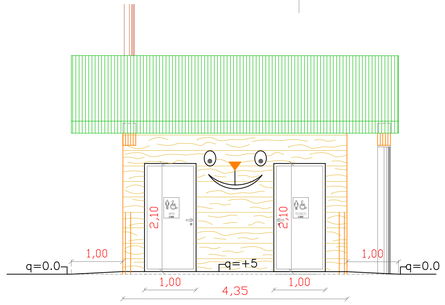

PROSPETTO SUD
(ingressi WC)
Scala 1:50

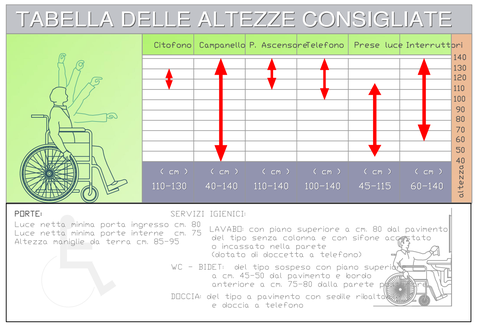

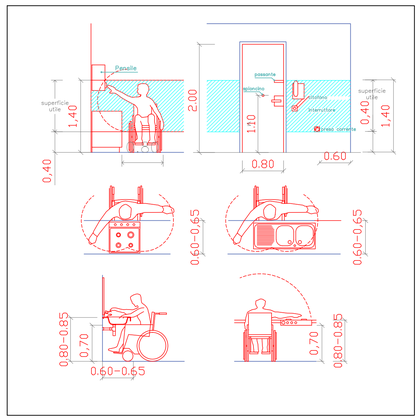

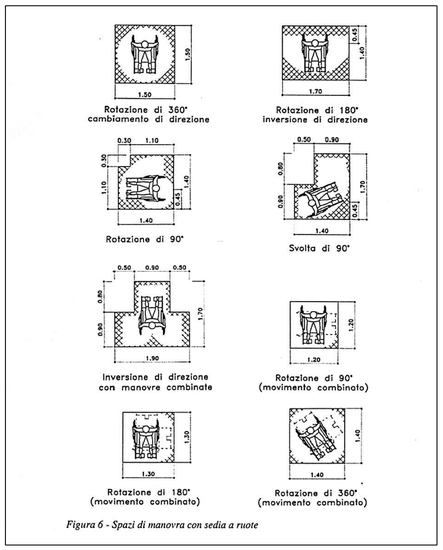

Figura 6 - Spazi di manovra con sedia a ruote

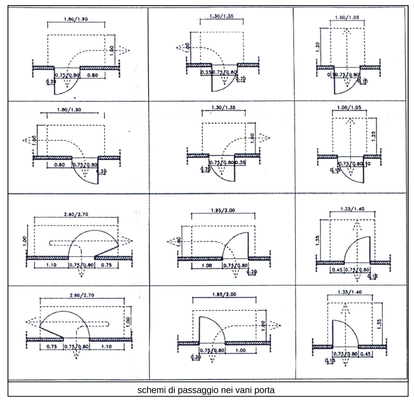

schemi di passaggio nei vani porta

PIANTA PIANO TERRA CON ARREDO
Scala 1:50

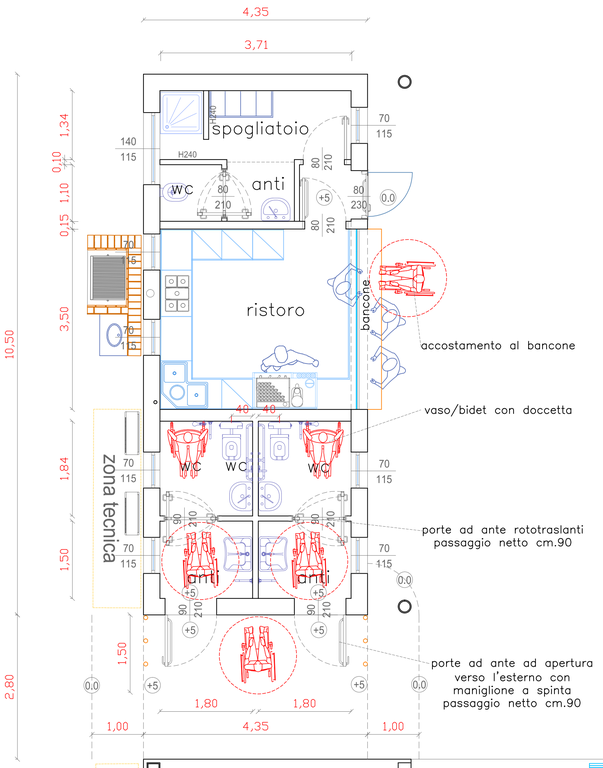

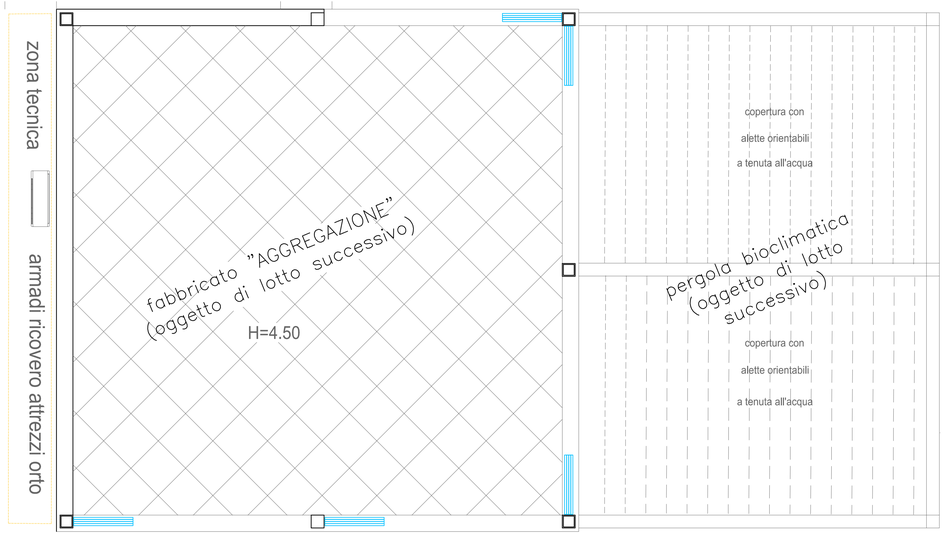

BAGNI ENTRAMBI ACCESSIBILI Scala 1:50
(uno con accostamento a destra e l'altro a sinistra)

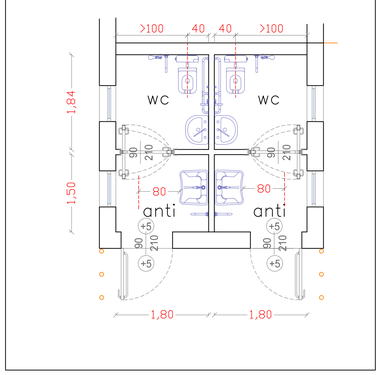

SCHEMA PER BAGNO DISABILI Scala 1:50

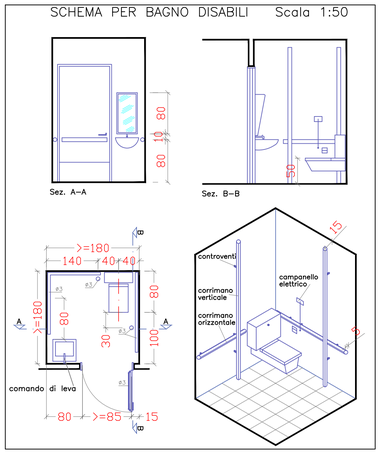

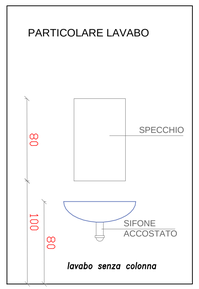

D.M. 236/89 - Livelli qualitativi richiesti

Spazi esterni di pertinenza: ACCESSIBILITA'
Servizi per pubblico: ACCESSIBILITA'
Dislivelli; < cm.2,5

LEGENDA
Area manovra carrozzella rotazione di 360°

LEGENDA
Area manovra carrozzella rotazione di 90° (movimento combinato)

SCHEMA ACCOSTAMENTO LATERALE

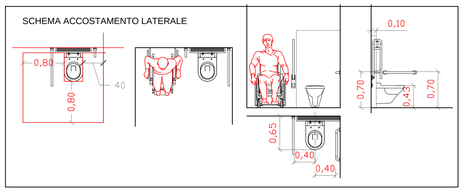

SCHEMA DI ACCOSTAMENTO PERPENDICOLARE

SCHEMA DI ACCOSTAMENTO FRONTALE

SCHEMA PASSAGGIO NEI VANI PORTA

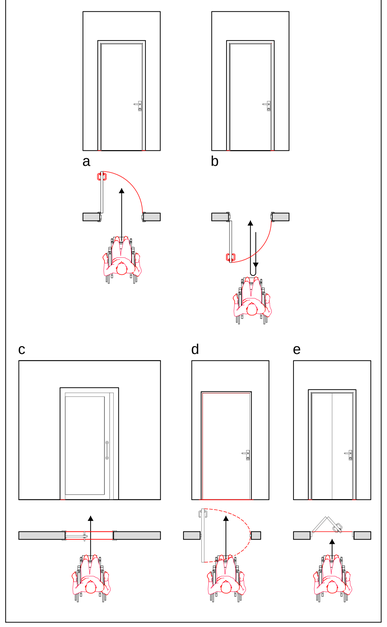

COMUNE DI PADOVA

Settore Verde, Parchi, Agricoltura Urbana

PARCO INCLUSIVO SENSORIALE III° LOTTO
in Via Siena - Zona Basso Isonzo

Progetto Esecutivo

Importo complessivo € 250.000,00

N° Progetto **LLPP OPI 2018/049** Nome file Data **novembre 2018**	CUP	Elaborato 24 **Tav 4.4** **FABBRICATO "RISTORO-SERVIZI": Verifica Legge 13** *Scala: varie*

Progettisti	Rup	Capo Settore
Arch. Luca Mosole Comune di PADOVA Ing. Giuseppe Silvestrini Via Comino n°4 – 35126 Padova Firmato digitalmente da Giuseppe Silvestrini O: Ordine degli Ingegneri della Provincia di Padova C: IT Data: Ora legale della firma: 20/11/2018 12:49:17	Ing. Paolo Documento firmato da: PAOLO SALVAGNINI 04/03/2019	