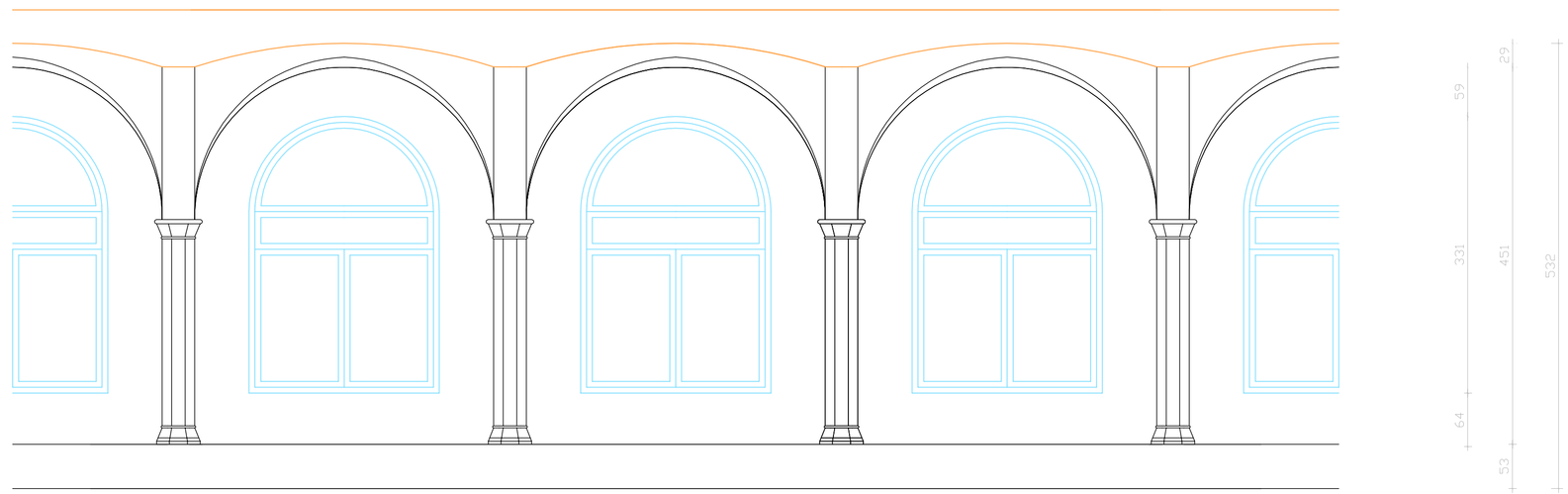

SEZIONE LONGITUDINALE DEL PORTICO - PARETE VERSO IL CHIOSTRO

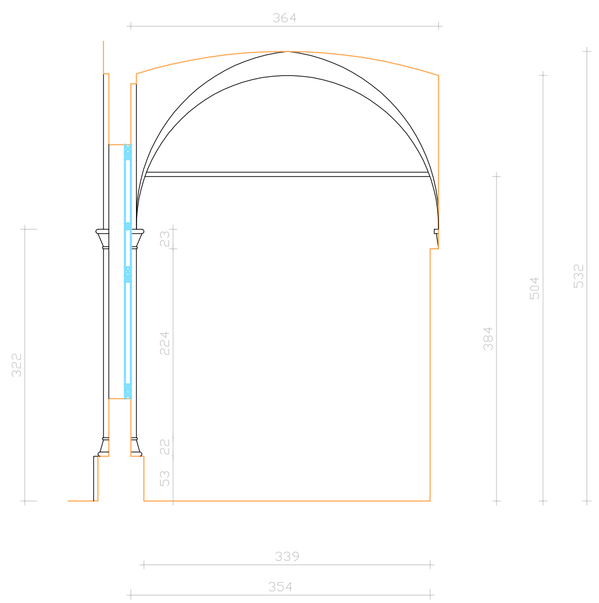


SEZIONE TRASVERSALE PORTICO

Lunette affrescate sec. XVI B. e B. Muttoni - Vita di San Francesco

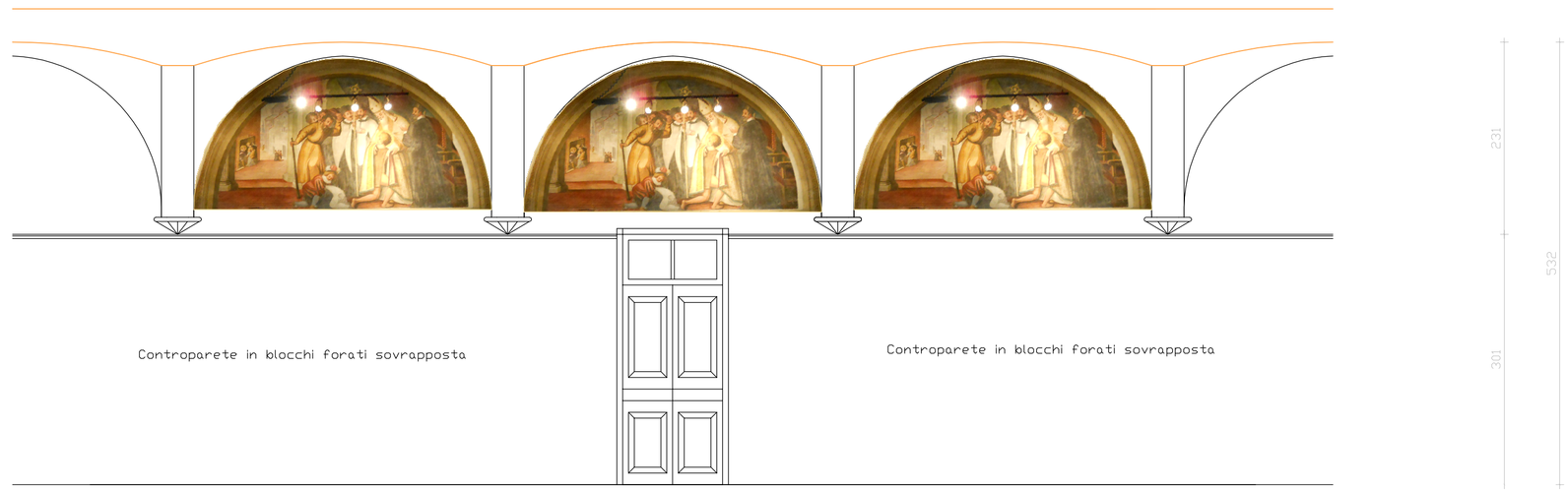


SEZIONE LONGITUDINALE DEL PORTICO - PARETE INTERNA

scala 1:50

# COMUNE DI PADOVA

## AREA LL.PP.

Settore Edilizia Pubblica ed Impianti Sportivi

ELENCO ANNUALE ANNO 2015

# PROGETTO ESECUTIVO

## SCUOLA SECONDARIA DI PRIMO GRADO "G. PASCOLI" RESTAURO DEL CHIOSTRO ED ELEMENTI ARCHITETTONICI DI FINITURA

IMPORTO COMPLESSIVO: € 400.000,00

| N° Progetto<br>Nome file<br>Data<br>**Marzo 2016** | CUP<br>LLPP | Elaborato **T4**<br>**STATO DI FATTO**<br>**SEZIONI E PROSPETTI INTERNI** |
|---|---|---|

| Progettisti | Rup | Capo Settore | Capo Area |
|---|---|---|---|
| Arch. Fabio Agostini<br>Per. Ind. Massimiliano Zatta | Geom. Renato Gallo | Arch. Luigino Gennaro | Arch. Luigino Gennaro |